TRIMBOX

''ЗАЩИЩАЕТ ВАШИХ БЛИЗКИХ''

ВЫСОКАЯ ЗАЩИТА ОТ ВЫСОКОГО НАПРЯЖЕНИЯ

www.trimbox.com.tr

YURTTAŞ HOLDİNG ОРГАНИЗАЦИЯ

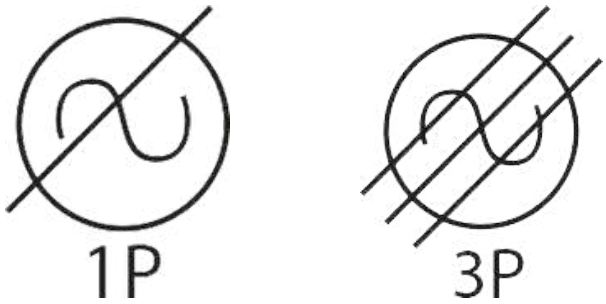

В схеме одной линии.
Первый продукт с собственным символом
TRIMBOX

Возможность защиты без заземления.

Класс B,C,D Ограничители перенапряжения нового поколения с коэффициентом локализации 87,87 %...

- Регулятор Нейтрального Заземления
- Морские Серии
- Список Продуктов
- Техническое Описание
- Возмещение Ущерба Пользователю

ПОЧЕМУ МНЕ СЛЕДУЕТ ПРИОБРЕСТИ TRIMBOX?

ОТКРОЙТЕ ДЛЯ СЕБЯ РАЗНИЦУ С РАЗРЯДЧИКАМИ TRIMBOX!

- 87,87% Местного Производства В Турции, Что Связано С Тем, Что Это Единственный Производитель Ограничителей Выбросов, Который Продает В Турецких Лирах
- Из-За Того, Что Производство Осуществляется С Высоким Уровнем Локализации, На Него Минимально Влияют Колебания Евро И Доллара, Что Не Создает Риска Постоянного Повышения Ставок Для Его Пользователей
- Нет Необходимости В Промежуточных Предохранителях И 16-Жильных Кабелях С Возможностью Поглощения Перенапряжения Между Фазами И Между Фазой И Нейтралью Благодаря Запатентованной Технологии Trvaristor.
- В Среднем На 200 Турецких Лирах Меньше Затрат На Установку Благодаря Отсутствию Необходимости В 16-Проводном И Промежуточном Предохранителе Даже В Одном Изделии.
- Сильная Производственная Инфраструктура И Гарантия Доставки В Течение 5 Рабочих Дней
- Возможность Производства В Классах B, B+C, C, C+D, D, B+C+D При Напряжении 110 В/1000 В Переменного Тока, 12 В/1500 В Постоянного Тока По Вашему Желанию
- Защитная Способность В Случаях, Когда Заземление Плохое Или Полностью Отключено
- Возможность Регулирования Нейтрально-Заземляющего Напряжения С Помощью Серий Gnd
- Неограниченная Защита Золотых Изделий С Реле Остаточного Тока От Пробоя Нейтрали Способность

Мы Знаем Проблемы

Мы Предлагаем Вам Специальные Решения.

Мы Ценим Вас

Обеспечивает полную защиту при сечении кабеля 2,5 mm

Не Требует Промежуточной Страховки

Возможность Защиты От Пробоя Нейтрали

Не Включает Стоимость Картриджа С Моноблочной Структурой

Не Нуждается В Хорошем Заземлении

TRIMBOXRACKCABİNET
ЗАЩИТНАЯ РОЗЕТКА С НЕЙТРАЛЬНЫМ ЗАЗЕМЛЕНИЕМ

GNDRK4

TrimboxRackCabinet 4-контактная защитная розетка с нейтральным заземлением

Розетки для 4-х и 6-ти стоечных шкафов теперь в TRIMBOX с регулировкой нейтрали и защитой от перенапряжения.

GNDRK6

TrimboxRackCabinet Защитная розетка с 6 тягами, регулируемая нейтральным заземлением

TRIMBOX

РЕГУЛЯТОР НЕЙТРАЛЬНОГО ЗАЗЕМЛЕНИЯ

GNDСерии;

Это модель торговой марки Trimbox, и ее особенностью является предотвращение повреждения чувствительных электронных устройств и электронных карт путем регулирования разности потенциалов между нейтралью и землей. Выполняя эту задачу, он также предотвращает искажения изображения на экранах мониторов (в том числе проекций), которые обычно рассматриваются как наземные помехи.

В системах автоматики предотвращает повышение напряжения нейтрали на землю и повреждения от утечек тока на уровне мА, протекающего с нейтрали на землю.

Технические Особенности

- Напряжение между моделями GND5,GND10,GND20,GND25 и нейтралью-землей.
- Уменьшает в пропорциях 1/5, 1/10, 1/20, 1/25 и в любых желаемых пропорциях.
- Возможность системы регулирования однофазного напряжения 220 В с нейтралью и землей.
- Защита от звуковых помех (наземных)
- Защита от шума изображения (наземного источника)
- Предотвращение накопления высокого напряжения в металлическом корпусе при слабом или нарушенном заземлении.
- Защита от высокого напряжения.
- Защита от пиковых нагрузок
- Защита от ударов от линии земли
- Возможность демпфирования перенапряжения
- Защита от молнии
- Установка на выходе предохранителя (максимальный провод заземления 4 мм)

Он снижает напряжение нейтрали до 1 В в таких устройствах, как кассовые аппараты и банкоматы.

Он снижает напряжение нейтральной землив лабораторных устройствах до уровня 1 В.

Он снижает напряжение нейтрали до 0,4 В в комбинированных котлах.

MARINE

Series

Мы Заботится О Вашем Благополучном Путешествии.

Мы Знаем Об Опасностях В Порту

Мы Дорожим Вами.

ОСОБЕННОСТИ

ВКЛЮЧАЯ ВСЕ ХАРАКТЕРИСТИКИ РАЗРЯДЧИКОВ НОВОГО ПОКОЛЕНИЯ, «МОРСКАЯ СЕРИЯ» ТАКЖЕ ПРЕДОТВРАЩАЕТ ПОВРЕЖДЕНИЕ УСТРОЙСТВ И СИСТЕМ ИНТЕНСИВНОГО СТАТИЧЕСКОГО ЭЛЕКТРИЧЕСТВА, ВОЗНИКАЮЩЕЕ ВО ВРЕМЯ ПУТЕШЕСТВИЯ.

- Ограничители перенапряжений классов B, C и D
- Трехфазная ситема 380В
- Защита от высокого напряжения
- Зашита от пиков Peak
- Светодиодный индикатор
- Защита в случае нейтрально-фазовых помех
- Защитная способность в случае слабого или отсутствующего заземления
- Возможность демпфирования перенапряжения
- Защита от молнии
- Рельефные логотипы TRIMBOX и CE
- Морской логотип
- Минимизация образования статического электричества
- Предотвращение образования разности потенциалов / напряжений в металлическом узле путем создания виртуального заземления
- Установка на выходе предохранителя (до 1000A)
- Размеры продукта: 50x75x60 мм
- V0 огнестойкость

“Способность блокировать накопление статического электричества в устройствах, сводя к минимуму накопление напряжения в металлических деталях.”

TRIMBOX МОБИЛЬНЫЙ РАЗРЯДЧИК

Приложения для защиты от разрядки, которые устраняют проблемы при монтаже, необходимость в хорошем заземлении, проблемы, связанные с тем, где следует применять разрядник какого класса, защита, необходимая пользователям электроэнергии для защиты своих устройств и систем, начинается с подключения мобильного разрядника к любой розетке.

Мобильные разрядники также обеспечивают возможность защиты подключенных устройств за счет подачи энергии от собственной розетки в местах, где для выполнения своей работы необходимо перемещать свои системы и оборудование, а также в местах, которые должны питаться от генератора из-за отсутствия электричества.

СРАВНЕНИЕ С РОЗЕТКАМИ ДЛЯ ЗАЩИТЫ ОТ ТОКА

Наличие розеток на мобильных ограничителях напряжения сразу же наводит на мысль о розетках для защиты от тока.

Мобильные разрядники;
Их не нужно использовать более одного раза для дома или офиса. Подключение к любой розетке обеспечивает защиту всех устройств и системы, питаемых от одной и той же фазы.

- Нет ограничения тока. (За исключением устройств, которые питаются от собственной розетки).
- Изделия из золота обладают неограниченной защитой от разрыва нейтрали в сочетании с реле тока утечки.
- Он обеспечивает защиту не только от колебаний фазы нейтрали, но и от ударов от линии заземления.
- У него есть собственная доска, и с точки зрения уровня безопасности; ковер и т. д. При угрозах, таких как молния, взрыв трансформатора и т. д. Он очень безопасен от риска возгорания, так как не соприкасается с землей.

Подумайте о МОБИЛЬНОМ ограничителе перенапряжения, который вы можете носить с собой, когда захотите.

Будь то в вашем офисе

Будь то на съемочной площадке

В ваш трейлер, если хотите

Комбинированные доски превращаются в защитные доски в сотрудничестве с Mutlusan-Trimbox

ЗАЩИТНАЯ ПЛАТА МАШИН

Платы защиты защищают электронные карты от перенапряжения, в том числе от молнии.

Mutlusan electric

TRIMBOX

P&D

СКРЫТЫЙ ИСТОЧНИК ПРОБЛЕМ - ИМПУЛЬСЫ НАПРЯЖЕНИЯ

Электричество - это пища для приборов и аудиосистем, но оно также является их злейшим врагом. Импульс напряжения угрожает нашей жизни во многих областях, от устройств и машин, которые мы используем, до безопасности товаров и жизни.

Потеря жизни и имущества

Панели предохранителей производственных потерь не защищают от высокого напряжения. В нашей стране большая часть отказов электроприборов и машин, возникающих на промышленных предприятиях и в быту, и даже электрических аварий, приводящих к пожарам, происходит из-за чрезмерно высокого напряжения, вызванного сетью, водопроводом и природными факторами.

Производственные Потери

Пики и колебания напряжения являются основной причиной регулярных статей расходов промышленных предприятий на сумму до миллионов долларов в год.При напряжениях, превышающих допустимые пределы, часто возникают сбои многих устройств, возгорания материнской платы, пожары, а также повреждения, вызванные остановкой конвейера. В домашнем использовании это тот же самый скрытый враг, который сокращает срок службы наших устройств, которые, по нашему мнению, без причины выходят из строя.

Не Защищает От Высокого Напряжения Панели Страховки

Предохранитель, который является нашей самой важной гарантией при проблемах с электрическим током (амперами), неэффективен при чрезвычайно высоких напряжениях. До сих пор не было обеспечено эффективной защиты от многих факторов, угрожающих нашей безопасности жизни и имущества, от естественных причин, таких как удары молнии, до скачков напряжения в сети.

Новая Область В Секторе Безопасности Безопасное Электричество

Trimbox используется в решениях безопасности **Tiandy** для конкретных проектов

ГАРАНТИЯ +1 ГОД

OKiSAN & TRIMBOX

Проект развития работы

GNDMOB3 Neutral-Earth Regulated

TRIMBOX
Sevdiklerinizi Korur

- Three-Phased System
- Operating Voltage V(in) 230V
- Operating Frequency 50/60Hz
- Max. Continous Operating Voltage Uc 230VAC-275VAC
- Arrestor Nominal Voltage Un (L-N) 275VAC
- Protection Level Up<1kV
- Nominal Frequency Fn 50/60Hz
- Nominal Load Current IL 32A
- Maximum Decharge Current (8/20µs)Imax 20kA
- Response Time 10ns
- 4 Poles
- Earth Connection
- IEC 61643-11 2011, EN 61643-11 2012
- IP20
- Housing Material Thermoplastic, UL 94 V-0
- Protection Modes L-L, L-N, L-PE
- Temprature Range °C-40...80
- Dimensions 225*311*155mm
- Weight 2785g
- Neutral-Earth Regulation
- Blocking Sound Interference
- Blocking Video Interference
- Overvoltage Protection

Для электромобилей Напряжение нейтрали земля на домашних зарядных станциях с GNDMOB3 Без проблем

Ваши автомобили с GNDMOB3 Во время зарядки Отсутствие риска перенапряжения

GNDKOM Neutral-Earth Regulated

TRIMBOX
Sevdiklerinizi Korur

- Mono-Phased System
- Operating Voltage V(in) 230V
- Operating Frequency 50/60Hz
- Max. Continous Operating Voltage Uc 230VAC-275VAC
- Arrestor Nominal Voltage Un (L-N) 275VAC
- Protection Level Up<1kV
- Nominal Frequency Fn 50/60Hz
- Nominal Load Current IL 16A
- Maximum Decharge Current (8/20µs)Imax 20kA
- Response Time 10ns
- 2 Poles
- Earth Connection
- IEC 61643-11 2011, EN 61643-11 2012
- IP20
- Housing Material Thermoplastic, UL 94 V-0
- Protection Modes L-N, L-PE
- Temprature Range °C-40...80
- Dimensions 185*165*134mm
- Weight 645g
- Neutral-Earth Regulation
- Overvoltage Protection

Список продуктов

TRIMBOX
"Sevdiklerinizi Korur"

Разрядник Нового Поколения (Однофазный)

YM1EXP

Параллельно с выходом однофазного предохранителя

Защита от молнии, защита от неисправности трансформатора, защита от скачков напряжения, защита от перегорания инвертора и электронных плат, возможность использования 2-х полюсного разрядника класса B, C, D

Разрядник Нового Поколения (Трехфазный)

YM3EXP

Параллельно выходу трехфазного предохранителя

Защита от молнии, защита от неисправности трансформатора, защита от скачков напряжения, защита от перегорания инвертора и электронной платы, возможность использования 4-х полюсного разрядника класса B, C, D

Разрядник Нового Поколения Однофазный - Золотой)

YM1EXPR

Параллельно однофазному выходу реле дифференциального тока

Защита от молнии, защита от КЗ трансформатора, защита от перенапряжения, защита от перегорания инвертора и электронной платы, возможность 2-х полюсного разрядника класса B, C, D, неограниченная возможность защиты с реле дифференциального тока от обрыва нейтрали.

Ограничитель Перенапряжения Нового Поколения (Трехфазный - Золотой)

YM3EXPR

Параллельно выходу реле трехфазного тока нулевой последовательности

Защита от молнии, защита от КЗ трансформатора, защита от скачков напряжения, защита от перегорания инвертора и электронной платы, возможность 4-х полюсного разрядника класса B, C, D, неограниченная возможность защиты с реле дифференциального тока от обрыва нейтрали.

Ограничитель Перенапряжения Нового Поколения (Однофазный 110 В)

YM11P

Параллельно выходу однофазного предохранителя

Защита от молнии, защита от КЗ трансформатора, защита от перенапряжений, 2-х полюсный разрядник класса B, C, D.

Ограничитель Перенапряжения Нового Поколения (Трехфазный 200 В)

YM22P

Параллельно трехфазному выходу предохранителя

Защита от молнии, защита от КЗ трансформатора, защита от перенапряжений, 4-х полюсный разрядник класса B, C, D

Разрядник нового поколения (однофазный - Золотой 110V

YM11PR

Параллельно однофазному выходу реле дифференциального тока

Защита от молнии, защита от КЗ трансформатора, защита от перенапряжения, 2-х полюсный разрядник класса B, C, D, неограниченная возможность защиты от обрыва нейтрали с реле тока утечки

Ограничитель Перенапряжения Нового Поколения (Трехфазный —Золотой 200 В)

YM22PR

Параллельно выходу реле трехфазного тока нулевой последовательности

Защита от молнии, защита от КЗ трансформатора, защита от перенапряжения, 4-х полюсный разрядник класса B, C, D, неограниченная возможность защиты от обрыва нейтрали с реле тока утечки

Морская серия (монофазная)

YMRN1

Параллельно выходу однофазного предохранителя

Предотвращает образование напряжения в металлических деталях, сводит к минимуму образование статического электричества в устройствах, Возможность однофазного YNP

Морская серия (трехфазный)

YMRN3

Параллельно трехфазному выходу предохранителя

Предотвращает нарастание напряжения в металлических деталях, сводит к минимуму накопление статического электричества в приборах, обеспечивает трехфазный YNP

Разрядник Переменного И Постоянного Тока Нового Поколения

YM1PDC

Параллельно выходу предохранителя постоянного и переменного тока

Защита от импульсов постоянного напряжения до 12 В/1500, Защита от молнии, однофазная возможность YNP

Разрядник Постоянного Тока Нового Поколения

YMDC

Параллельно выходу предохранителя постоянного тока

Защита от импульсов постоянного напряжения до 12 В/1500, защита от молнии

Список продуктов

TRIMBOX
"Sevdiklerinizi Korur"

2-Полюсный Разрядник Класса B (100 kA)

YM1T1

Параллельно с выходом однофазного предохранителя

2-Полюсный Разрядник Класса B

2-Полюсный Разрядник Класса C (20/40 kA)

YM1T2

Параллельно с выходом однофазного предохранителя

2-Полюсный Разрядник Класса C

2-Полюсный Разрядник Класса D (3/5kA)

YM1T3

Параллельно с выходом однофазного предохранителя

2-Полюсный Разрядник Класса D

2-Полюсный Разрядник Класса B + C (50 kA)

YM1T1T2

Параллельно с выходом однофазного предохранителя

2-Полюсный Разрядник Класса B+C

4-Полюсный Разрядник Класса B (100 kA)

YM3T1

1Параллельно Трехфазному Выходу Предохранителя

4-Полюсный Разрядник Класса B

4-Полюсный Разрядник Класса C (20/40 kA)

YM3T2

Параллельно трехфазному выходу предохранителя

4-Полюсный Разрядник Класса C

4-Полюсный Разрядник Класса B + C (50 kA)

YM3T1T2

Параллельно трехфазному выходу предохранителя

4-полюсный разрядник класса B+C

2-Полюсный Разрядник Класса B + C (100kA)

YM2T1T2

Параллельно с выходом однофазного предохранителя

2-полюсный разрядник 100 кА класса B + C

4-Полюсный Разрядник Класса B+C (100kA)

YM4T1T2

Параллельно трехфазному выходу предохранителя

Класс B+C 4-полюсный 100-кАПарафудр

Класс B +C + D 4-Полюсный Разрядник (100kA)

YM4T1T2T3

Параллельно трехфазному выходу предохранителя

Класс B+C+D 4-полюсный 100-кАПарафудр

2-Полюсный Разрядник Класса C + D (20/40 kA)

YM1T2T3

Параллельно с выходом однофазного предохранителя

2-полюсный разрядник класса C + D

4-Полюсный Разрядник Класса C + D (20/40 kA)

YM3T2T3

Параллельно трехфазному выходу предохранителя

4-Полюсный Разрядник Класса C + D

Список продуктов

TRIMBOX
"Sevdiklerinizi Korur"

Мобильные серии Gnd (С Током Утечки Золотой)

GNDMOB

Подключается к розетке.

Понижает напряжение между нейтралью и землей, блокирует звуковые и визуальные помехи, вызванные заземлением, однофазную способность YNP (Gold), фазово-нейтральную защиту от обратной декоммутации

Мобильный Разрядник (Однофазный)

YMOP1

Подключается к розетке.

При подключении к пустой розетке возможность однофазного YNP для всех систем, параллельных этой розетке (также может быть отключена от розетки на ней), возможность перемещения

Мобильный Разрядник (Однофазный Золотой)

YMOPR1

Подключается к розетке.

При подключении к пустой розетке однофазная возможность Gold YNP для всех систем, параллельных этой розетке (также может быть отключена от розетки на ней), возможность перемещения

Мобильный Разрядник (Однофазный-Золотой С Током Утечки)

YMOPRK1

Подключается к розетке.

При подключении к разряженной розетке, возможность однофазного YNP для всех систем, параллельных этой розетке (также может быть отключена от розетки на ней), возможность перемещения, срок службы с реле защиты от тока утечки на его плате
способность защиты

Разрядник Постоянного/Переменного Тока Нового Поколения

YMDC/AC

Параллельно выходу предохранителя постоянного или переменного тока

До 12 В/1500 постоянного тока, защита от импульсов переменного напряжения до 1000 В, защита от молнии, однофазная возможность YNP

Регулятор Нейтрального Заземления

GNDEXP

Соединение нейтральной фазыпараллельно выходу однофазного предохранителя, соединение заземления последовательно

Понижать напряжение между нейтралью и землей, блокировать звуковые и визуальные помехи, вызванные зазем декоммунизацией, однофазная способность YNP

NEW

Регулятор Нейтральной Зоны Мобильной Трехфазной Серии

GNDMOB3

Подключается к 3-фазной розетке 5x32A.

Понижающее напряжение между нейтралью и землей, блокирующее звуковые и визуальные пом деки, вызванные заземлением, 3-фазный YNP
Способность

NEW

Комбинированный Регулятор

GNDKOM

Соединение нейтральной фазыпараллельно выходу однофазного предохранителя, соединение заземления последовательно

Декоммутация напряжения между нейтралью и землей,
однофазная способность YNP

NEW

Комбинированная Плата С Разрядником Нового Поколения

YMMUT3

Защита от молнии, защита от сбоев трансформатора, защита от скачков напряжения, защита от перегорания инвертора и электронных плат,
4-полюсный разрядник класса B,C,D

Продукт Mutlusan-Trimbox

NEW

Шкаф Нейтральный С Регулировкой Заземления
4-Х Защитная Розетка

GNDRK4

Подключается к однофазной розетке 1*16A, можно подключить 4 штекера
Заземление Последовательно, понижающее напряжение между нейтралью и землей, блокирующее звуковые и визуальные помехи, вызванные заземлением, защита камеры и видеорегистратора, однофазная возможность YNP, возможность защиты от декоммутации нейтральных и фазовых проводников

NEW

Шкаф Нейтральный С Регулировкой Заземления
6-Дюймовая Защитная Розетка

GNDRK6

Подключается к однофазной розетке 1*16A, можно подключить 6 штекеров
Возможность снижения напряжения между нейтралью и землей, блокирование аудио- и видеопомех, вызванных заземлением, защита камеры и видеорегистратора, однофазная возможность YNP, защита от декоммутации нейтральных и фазовых проводников

DATASHEETS

TRIMBOX
''ЗАЩИЩАЕТ ВАШИХ БЛИЗКИХ''

YM1EXPR 2 POLES OVERVOLTAGE PROTECTOR

- Mono-Phased System
- Operating Voltage V(in) 230V
- Operating Frequency 50/60Hz
- IEC Category Class I+II+III
- Max. Continous Operating Voltage Uc 230VAC-275VAC
- Arrestor Nominal Voltage Un (L-N) 275VAC
- UT (TOV-proof) 15kV, 20kA AC (8/20 µs) (L-N,L-PE) Protection Level Up<1kV * (No Good Grounding Required)
- Nominal Frequency Fn 50/60Hz
- Nominal Load Current IL 1000A
- Maximum Decharge Current (8/20µs)Imax 20kA
- Response Time ≤ 10ns
- 2 Poles
- Earth Connection
- Multi-Core Conductor Cross Section 2,5mm2-4mm2
- Standarts IEC 61643-11 2011, EN 61643-11 2012
- IP20
- Housing Material Thermoplastic, UL 94 V-0
- Fault Message LED Off
- Protection Modes L-N,L-PE
- Mounting Type DIN Rail 35mm
- Temprature Range °C-40...80
- Dimensions 50*75*60mm
- Weights 160g
- Neutral Break Protection

YM3EXPR 4 POLES OVERVOLTAGE PROTECTOR

- Three-Phased System
- Operating Voltage V(in) 400V
- Operating Frequency 50/60Hz
- IEC Category Class I+II+III
- Max. Continous Operating Voltage Uc 230 VAC (230/400VAC – 275/420 VAC) , 420 VAC (L-L)
- Arrestor Nominal Voltage Un (L-N) 275VAC
- UT (TOV-proof) 15kV, 20kA AC (8/20 µs) (L-L,L-N,L-PE) Protection Level Up<1kV * (No Good Grounding Required)
- Nominal Frequency Fn 50/60Hz
- Nominal Load Current IL 1000A
- Maximum Decharge Current (8/20µs)Imax 20kA
- Response Time ≤ 10ns
- 2 Poles
- Earth Connection
- Multi-Core Conductor Cross Section 2,5mm2-4mm2
- Standarts IEC 61643-11 2011, EN 61643-11 2012
- IP20
- Housing Material Thermoplastic, UL 94 V-0
- Fault Message LED Off
- Protection Modes L-N,L-PE
- Mounting Type DIN Rail 35mm
- Temprature Range °C-40...80
- Dimensions 70*75*60mm
- Weights 160g
- Neutral Break Protection

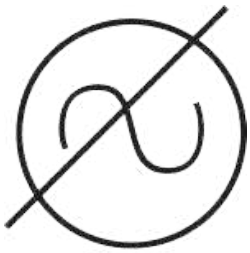

1P

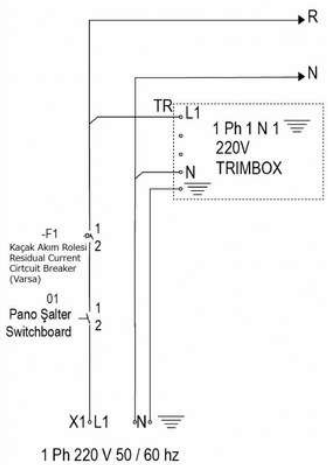

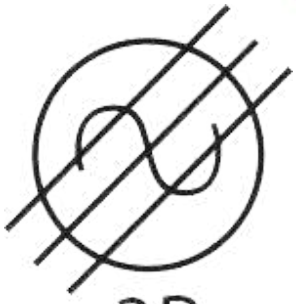

3P

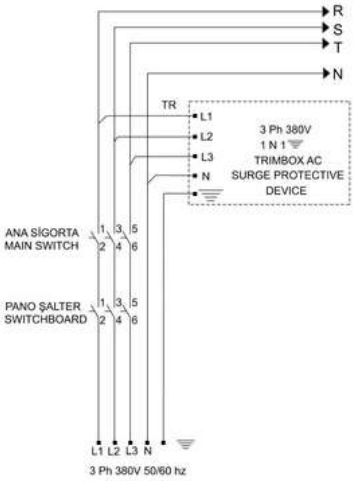

Türkiye

DATASHEETS

TRIMBOX
"ЗАЩИЩАЕТ ВАШИХ БЛИЗКИХ"

YM1PDC (AC-DC SPD)

- Mono-Phased System
- Operating Voltage V(in) 230V
- Operating Frequency 50/60Hz
- IEC Category Class I+II+III
- Max. Continous Operating Voltage Uc 230VAC-275VAC
- Arrestor Nominal Voltage Un (L-N) 275VAC
- UT (TOV-proof) 15kV, 20kA AC (8/20 µs) (L-N,L-PE) Protection Level Up<1kV * (No Good Grounding Required)
- Nominal Frequency Fn 50/60Hz
- Nominal Load Current IL 1000A
- Maximum Decharge Current (8/20µs)Imax 20kA
- Response Time ≤ 10ns
- 2 Poles
- Earth Connection
- Imax 12,5kA (10/350 µs)
- In 20kA (8/20 µs)
- Itotal 50kA (8/20µs)
- Multi-Core Conductor Cross Section 2,5mm2-4mm2
- Standarts IEC 61643-11 2011, EN 61643-11 2012, IEC 61643-31:2018,EN 50539-11:2013
- IP20
- Housing Material Thermoplastic, UL 94 V-0
- Fault Message LED Off
- Protection Modes L-N,L-PE, (+)-PE, (-)-PE, (+)-(-)
- Mounting Type DIN Rail 35mm
- Temprature Range °C-40...80
- Dimensions 50*75*60mm
- Weights 160g

YMDC (DC SPD)

- DC System
- Earth Connection
- Protection Modes (+)-PE, (-)-PE, (+)-(-)
- Imax 12,5kA (10/350 µs)
- In 20kA (8/20 µs)
- Itotal 50kA (8/20µs)
- Response Time (+)-PE, (-)-PE, (+)-(-) ≤ 10ns
- Multi-Core Conductor Cross Section 2,5mm2, 4mm2
- IP20
- Housing Material Thermoplastic UL94 V-0
- Standarts EN 50539-11:2013, IEC 61643-31:2018
- Mounting Type DIN Rail 35mm
- Temprature Range °C-40...80
- Dimensions 50*75*60mm
- Weights 160g

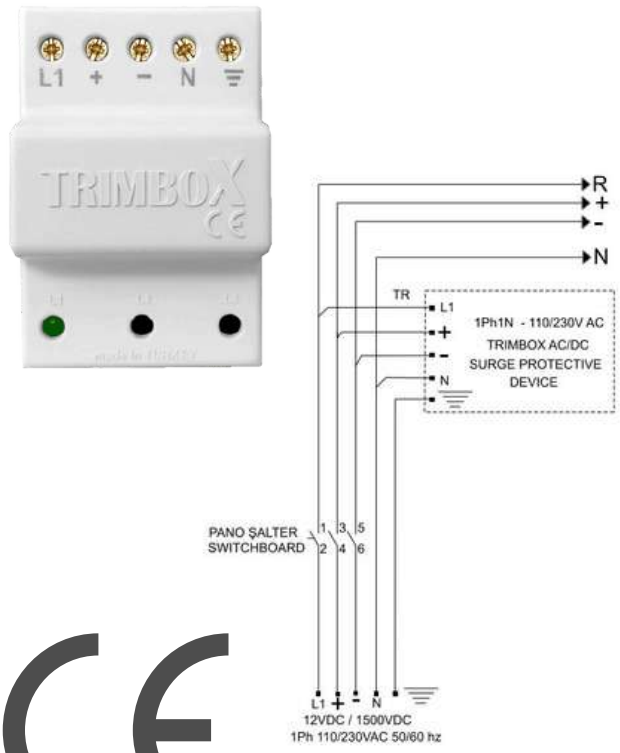

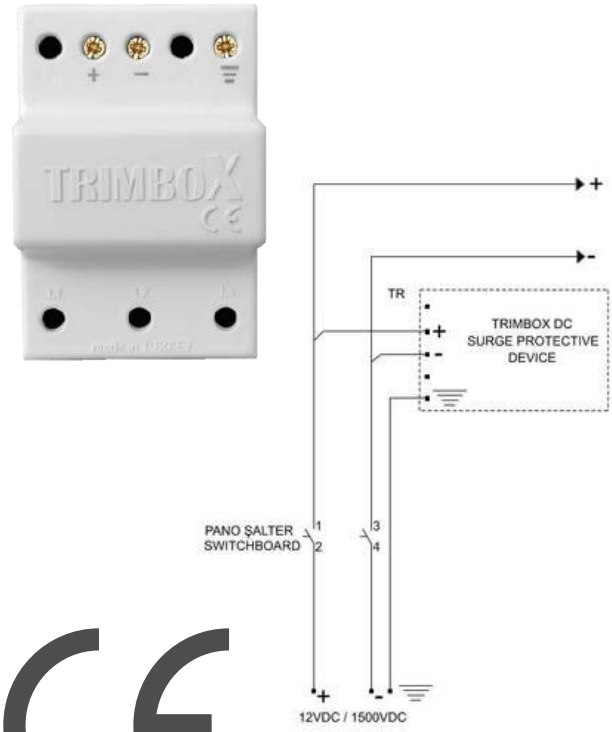

Türkiye

DATASHEETS

TRIMBOX
"ЗАЩИЩАЕТ ВАШИХ БЛИЗКИХ"

YM1T1 (Class B 2 Poles 100kA)

- 2 Poles
- Operating Voltage V(in) 230V
- Operating Frequency 50/60Hz
- Up <2,5kV
- IEC Category Class I
- Un 230 V AC (230VAC – 275VAC)
- Uc (L-N) 275VAC , Uc (L-PE)275VAC
- Fn 50/60 Hz
- In 100kA
- Iimp 50kA
- Response Time (L-N),(L-PE),(N-PE) ≤ 25ns
- Multi-Core Conductor Cross Section 2,5mm2-4mm2
- Standarts IEC 61643-11 2011, EN 61643-11 2012
- IP20
- Housing Material Thermoplastic, UL 94 V-0
- Fault Message LED Off
- Protection Modes L-N,L-PE,N-PE
- Mounting Type DIN Rail 35mm
- Temprature Range °C-40...80
- Dimensions 50*75*60mm
- Weights 160g
- Dry Contact (İf Necessary)

YM1T2 (Class C 2 Poles 20/40kA)

- 2 Poles
- Operating Voltage V(in) 230V
- Operating Frequency 50/60Hz
- Up <1,4kV
- IEC Category Class II
- Un 230 V AC (230VAC – 275VAC)
- Uc (L-N) 275VAC , Uc (L-PE)275VAC
- Fn 50/60 Hz
- Imax 40kA
- In 20kA
- Response Time (L-N),(L-PE),(N-PE) ≤ 10 ns
- Multi-Core Conductor Cross Section 2,5mm2-4mm2
- Standarts IEC 61643-11 2011, EN 61643-11 2012
- IP20
- Housing Material Thermoplastic, UL 94 V-0
- Fault Message LED Off
- Protection Modes L-N,L-PE,N-PE
- Mounting Type DIN Rail 35mm
- Temprature Range °C-40...80
- Dimensions 50*75*60mm
- Weights 160g
- Dry Contact (İf Necessary)

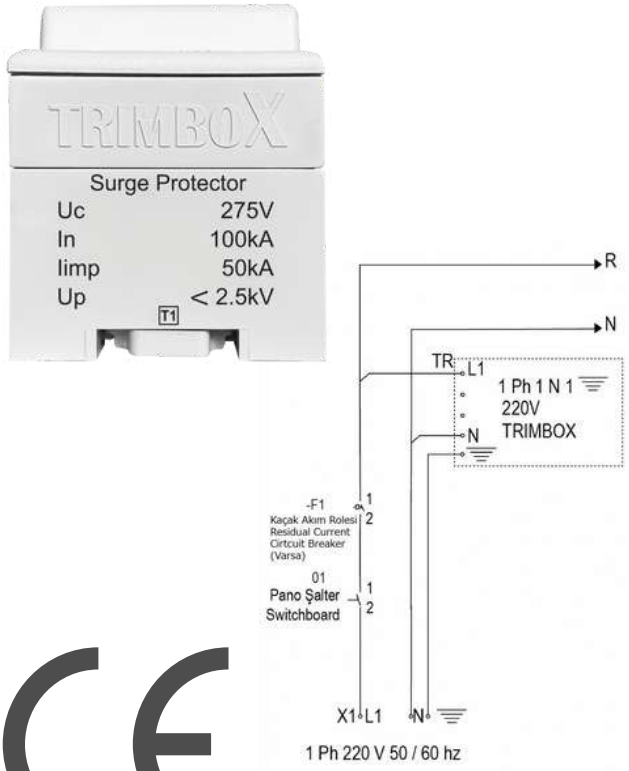

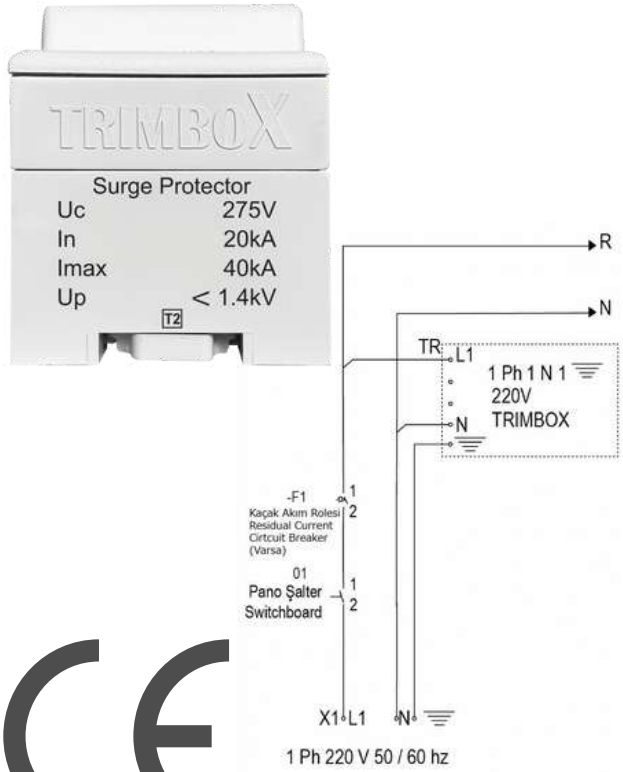

Türkiye

DATASHEETS

TRIMBOX
"ЗАЩИЩАЕТ ВАШИХ БЛИЗКИХ"

YM1T3 (Class D 2 Poles 3/5kA)

- Kutup Sayısı 2 (faz+nötr)
- İşle2 Poles
- Operating Voltage V(in) 230V
- Operating Frequency 50/60Hz
- Up <1kV
- IEC Category Class III
- Un 230 V AC (230VAC – 275VAC)
- Uc (L-N) 275VAC , Uc (L-PE)275VAC
- Fn 50/60 Hz
- Imax 5kA
- In 3kA
- Response Time (L-N),(L-PE),(N-PE) ≤ 10 ns
- Multi-Core Conductor Cross Section 2,5mm2-4mm2
- Standarts IEC 61643-11 2011, EN 61643-11 2012
- IP20
- Housing Material Thermoplastic, UL 94 V-0
- Fault Message LED Off
- Protection Modes L-N,L-PE,N-PE
- Mounting Type DIN Rail 35mm
- Temprature Range °C-40...80
- Dimensions 50*75*60mm
- Weights 160g
- Dry Contact (İf Necessary)

YM1T1T2 (Class B+C 2 Poles 50kA)

- 2 Poles
- Operating Voltage V(in) 230V
- Operating Frequency 50/60Hz
- Up <1,6kV
- IEC Category Class I+II
- Un 230 V AC (230VAC – 275VAC)
- Uc (L-N) 275VAC , Uc (L-PE)275VAC
- Fn 50/60 Hz
- In 50kA
- Iimp 12,5kA
- Response Time (L-N),(L-PE),(N-PE) ≤ 10ns
- Multi-Core Conductor Cross Section 2,5mm2-4mm2
- Standarts IEC 61643-11 2011, EN 61643-11 2012
- IP20
- Housing Material Thermoplastic, UL 94 V-0
- Fault Message LED Off
- Protection Modes L-N,L-PE,N-PE
- Mounting Type DIN Rail 35mm
- Temprature Range °C-40...80
- Dimensions 50*75*60mm
- Weights 160g
- Dry Contact (İf Necessary)

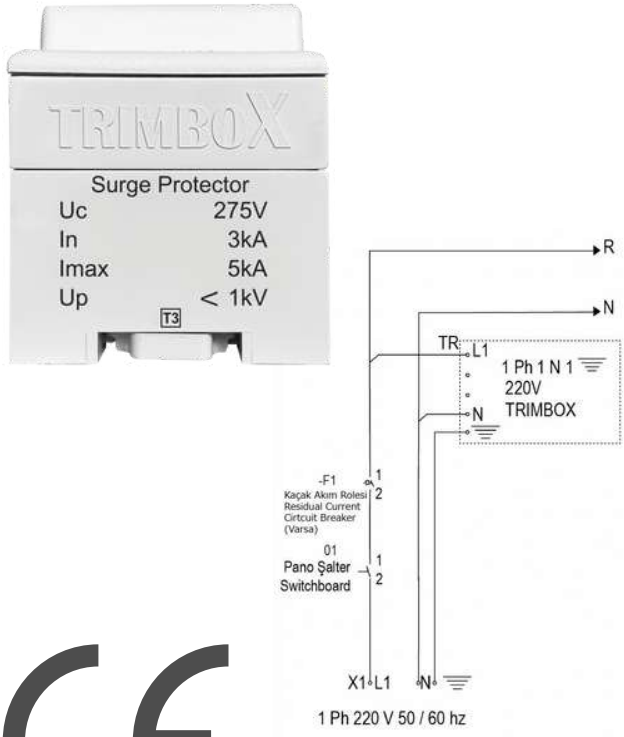

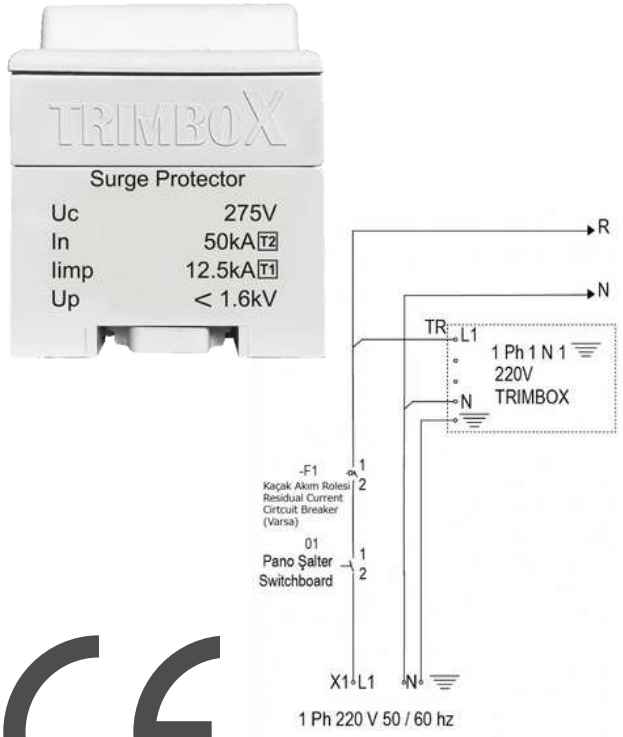

Türkiye

DATASHEETS

TRIMBOX
''ЗАЩИЩАЕТ ВАШИХ БЛИЗКИХ''

YM3T1 (Class B 4 Poles 100kA)

- 4 Poles
- Operating Voltage V(in) 230V
- Operating Frequency 50/60Hz
- Up <2,5kV
- IEC Category Class I
- Un 230 V AC (230VAC – 275VAC)
- Uc (L-N) 275VAC , Uc (L-PE)275VAC
- Fn 50/60 Hz
- In 100kA
- Iimp 50kA
- Response Time (L-N),(L-PE),(N-PE) ≤ 25ns
- Multi-Core Conductor Cross Section 2,5mm2-4mm2
- Standarts IEC 61643-11 2011, EN 61643-11 2012
- IP20
- Housing Material Thermoplastic, UL 94 V-0
- Fault Message LED Off
- Protection Modes L-N,L-PE,N-PE
- Mounting Type DIN Rail 35mm
- Temprature Range °C-40...80
- Dimensions 50*75*60mm
- Weights 160g
- Dry Contact (İf Necessary)

YM3T2 (Class C 4 Poles 20/40kA)

- 4 Poles
- Operating Voltage V(in) 230V
- Operating Frequency 50/60Hz
- Up <1,4kV
- IEC Category Class II
- Un 230 V AC (230VAC – 275VAC)
- Uc (L-N) 275VAC , Uc (L-PE)275VAC
- Fn 50/60 Hz
- Imax 40kA
- In 20kA
- Response Time (L-N),(L-PE),(N-PE) ≤ 10 ns
- Multi-Core Conductor Cross Section 2,5mm2-4mm2
- Standarts IEC 61643-11 2011, EN 61643-11 2012
- IP20
- Housing Material Thermoplastic, UL 94 V-0
- Fault Message LED Off
- Protection Modes L-N,L-PE,N-PE
- Mounting Type DIN Rail 35mm
- Temprature Range °C-40...80
- Dimensions 50*75*60mm
- Weights 160g
- Dry Contact (İf Necessary)

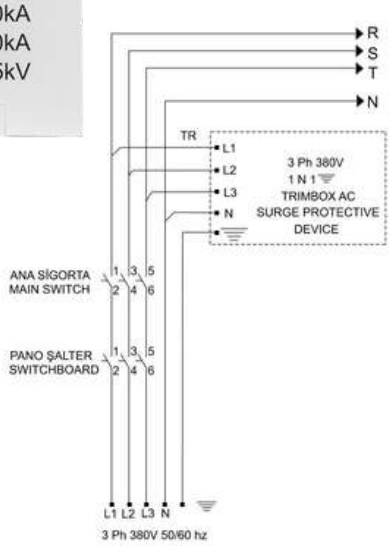

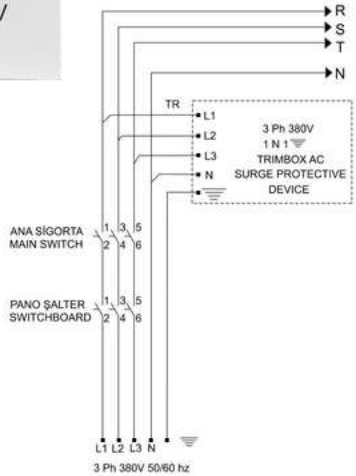

Türkiye

DATASHEETS

TRIMBOX
"ЗАЩИЩАЕТ ВАШИХ БЛИЗКИХ"

YM3T1T2 (Class B+C 4 Poles 50kA)

- 4 Poles
- Operating Voltage V(in) 230V
- Operating Frequency 50/60Hz
- Up <1,6kV
- IEC Category Class I+II
- Un 230 V AC (230VAC – 275VAC)
- Uc (L-N) 275VAC , Uc (L-PE)275VAC
- Fn 50/60 Hz
- In 50kA
- Iimp 12,5kA
- Response Time (L-N),(L-PE),(N-PE) ≤ 10ns
- Multi-Core Conductor Cross Section 2,5mm2-4mm2
- Standarts IEC 61643-11 2011, EN 61643-11 2012
- IP20
- Housing Material Thermoplastic, UL 94 V-0
- Fault Message LED Off
- Protection Modes L-N,L-PE,N-PE
- Mounting Type DIN Rail 35mm
- Temprature Range °C-40...80
- Dimensions 50*75*60mm
- Weights 160g

Dry Contact (İf Necessary)

YM3T2T3 (Class C+D 4 Poles 20/40kA)

- 4 Poles
- Operating Voltage V(in) 230V
- Operating Frequency 50/60Hz
- Up <1,5kV
- IEC Category Class II+III
- Un 230 V AC (230VAC – 320VAC)
- Uc (L-N) 320VAC , Uc (L-PE)320VAC
- Fn 50/60 Hz
- Imax 100kA
- In 20kA
- Response Time (L-N),(L-PE),(N-PE) ≤ 10ns
- Multi-Core Conductor Cross Section 2,5mm2-4mm2
- Standarts IEC 61643-11 2011, EN 61643-11 2012
- IP20
- Housing Material Thermoplastic, UL 94 V-0
- Fault Message LED Off
- Protection Modes L-N,L-PE,N-PE
- Mounting Type DIN Rail 35mm
- Temprature Range °C-40...80
- Dimensions 50*75*60mm
- Weights 160g
- Dry Contact (İf Necessary)
-

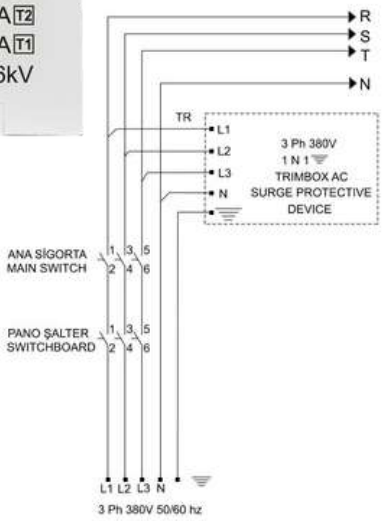

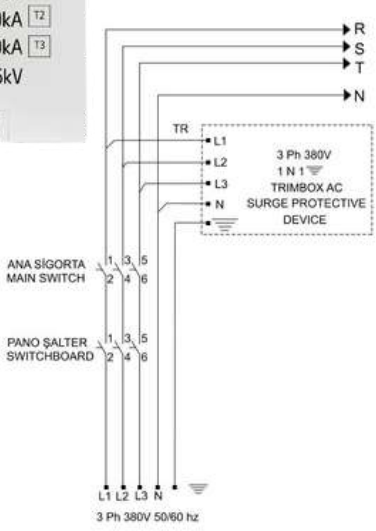

Türkiye

DATASHEETS

TRIMBOX
"ЗАЩИЩАЕТ ВАШИХ БЛИЗКИХ"

YM4T1T2 (Class B+C 4 Poles 100kA)

- 4 Poles
- Operating Voltage V(in) 230V
- Operating Frequency 50/60Hz
- Up <1,6kV
- IEC Category Class I+II
- Un 230 V AC (230VAC – 320VAC)
- Uc (L-N) 320VAC, Uc (L-PE)320VAC, Uc(N-PE) 255VAC
- Fn 50/60 Hz
- In 50kA
- In(N) 100kA
- Iimp 12,5kA
- Response Time (L-N),(L-PE),(N-PE) ≤ 10ns
- Multi-Core Conductor Cross Section 2,5mm2-4mm2
- Standarts IEC 61643-11 2011, EN 61643-11 2012
- IP20
- Housing Material Thermoplastic, UL 94 V-0
- Fault Message LED Off
- Protection Modes L-N,L-PE,N-PE
- Mounting Type DIN Rail 35mm
- Temprature Range °C-40...80
- Dimensions 50*75*60mm
- Weights 160g
- Dry Contact (İf Necessary)

YM4T1T2T3 (Class B+C+D 4 Poles 100kA)

- 4 Poles
- Operating Voltage V(in) 230V
- Operating Frequency 50/60Hz
- Up <1,2kV
- IEC Category Class I+II+III
- Un 230 V AC (230VAC – 320VAC)
- Uc (L-N) 320VAC, Uc (L-PE)320VAC, Uc(N-PE) 255VAC
- Fn 50/60 Hz
- In 50kA
- In(N) 100kA
- Response Time (L-N),(L-PE),(N-PE) ≤ 10ns
- Multi-Core Conductor Cross Section 2,5mm2-4mm2
- Standarts IEC 61643-11 2011, EN 61643-11 2012
- IP20
- Housing Material Thermoplastic, UL 94 V-0
- Fault Message LED Off
- Protection Modes L-N,L-PE,N-PE
- Mounting Type DIN Rail 35mm
- Temprature Range °C-40...80
- Dimensions 50*75*60mm
- Weights 160g
- Dry Contact (İf Necessary)

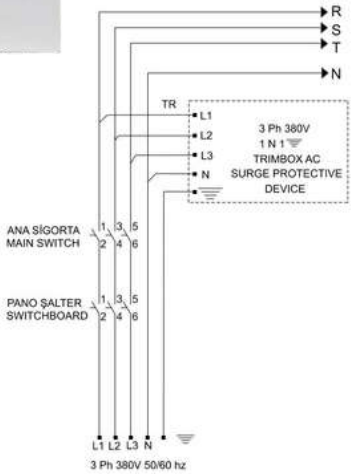

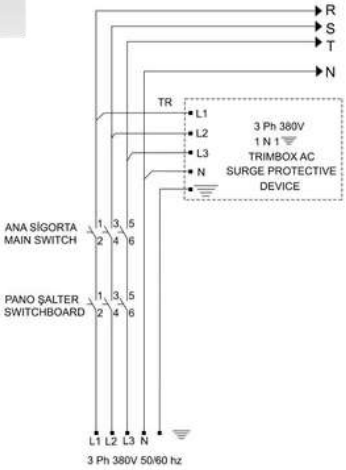

Türkiye

DATASHEETS

TRIMBOX
"ЗАЩИЩАЕТ ВАШИХ БЛИЗКИХ"

YMRN3 TRIMBOX MARINE SERİSİ

- Three-Phased System
- Operating Voltage V(in) 400V
- Operating Frequency 50/60Hz
- IEC Category Class I+II+III
- Max. Continous Operating Voltage Uc 230 VAC (230/400VAC – 275/420 VAC) , 420 VAC (L-L)
- Arrestor Nominal Voltage Un (L-N) 275VAC
- UT (TOV-proof) 15kV, 20kA AC (8/20 µs) (L-L,L-N,L-PE) Protection Level Up<1kV * (No Good Grounding Required)
- Nominal Frequency Fn 50/60Hz
- Nominal Load Current IL 1000A
- Maximum Decharge Current (8/20µs)Imax 20kA
- Response Time ≤ 10ns
- 2 Poles
- Earth Connection
- Multi-Core Conductor Cross Section 2,5mm2-4mm2
- Standarts IEC 61643-11 2011, EN 61643-11 2012
- IP20
- Housing Material Thermoplastic, UL 94 V-0
- Fault Message LED Off
- Protection Modes L-N,L-PE
- Mounting Type DIN Rail 35mm
- Temprature Range °C-40...80
- Dimensions 70*75*60mm
- Weights 160g
- Marine Logo
- Minimizing Static Electricity
- No Overvoltage in Metal Part

GNDSeries Nötr-Toprak Regülatörü

- Mono-Phased System
- Operating Voltage V(in) 230V
- Operating Frequency 50/60Hz
- IEC Category Class I+II+III
- Max. Continous Operating Voltage Uc 230VAC-275VAC
- Arrestor Nominal Voltage Un (L-N) 275VAC
- UT (TOV-proof) 15kV, 20kA AC (8/20 µs) (L-N,L-PE) Protection Level Up<1kV
- Nominal Frequency Fn 50/60Hz
- Nominal Load Current IL 1000A
- Maximum Decharge Current (8/20µs)Imax 20kA
- Response Time ≤ 10ns
- 2 Poles
- Earth Connection
- Multi-Core Conductor Cross Section 2,5mm2-4mm2
- Standarts IEC 61643-11 2011, EN 61643-11 2012
- IP20
- Housing Material Thermoplastic, UL 94 V-0
- Fault Message LED Off
- Protection Modes L-N,L-PE
- Mounting Type DIN Rail 35mm
- Temprature Range °C-40...80
- Dimensions 50*75*60m
- Weights 160g
- Neutral-Earth Regulation
- Blocking Audio Noise from the Earth
- Blocking Video Noise from the Earth

MARINE

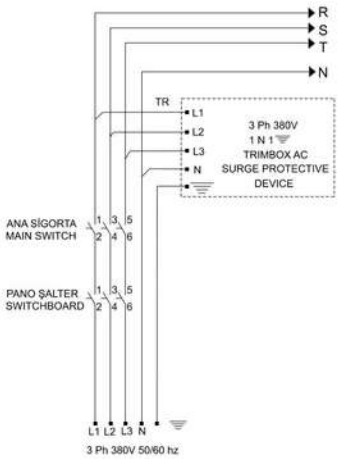

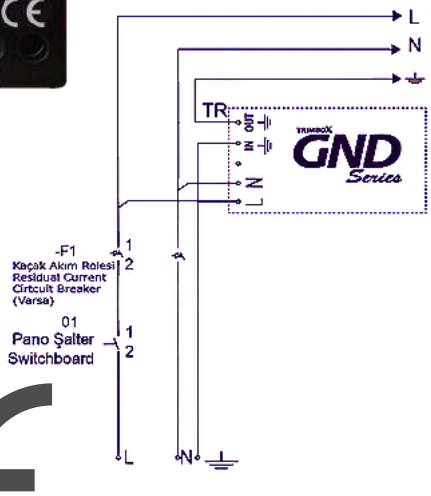

Türkiye

В ТУРЦИИ
Возмещение ущерба пользователю

TRIMBOX
"ЗАЩИЩАЕТ ВАШИХ БЛИЗКИХ"

T.C. CUMHURBAŞKANLIĞI
RESMÎ GAZETE

T.C. Resmî Gazete'nin 100 Yıl

Kuruluş 7 Ekim 1920

В Государственной Газете За Номером 31349 От 29 Декабря 2020 Года

Возмещение ущерба пользователю

СТАТЬЯ 26 – (1) Пользователь подает иск в распределительную компанию в течение 30 (тридцати) дней с даты возникновения убытка о возмещении ущерба, причиненного его оборудованию из-за проблем с качеством, возникших в системе распределения электроэнергии.

(2) В заявлениях о возмещении ущерба, нанесенного пользователю оборудованием, в результате проверки и оценки дистрибьюторской компанией составляется технический отчет по таким вопросам, как характер ущерба, состояние оборудования пользователя, простои, возникшие в распределительной системе, неисправности и скачки напряжения. Чтобы возместить ущерб пользовательскому оборудованию, необходимо, чтобы в результате составленного технического отчета было установлено, что этот ущерб был нанесен распределительной системе.

Использование демпфера перенапряжения в соответствии с требованиями Регламента подготовки проектов для внутренних помещений является чрезвычайно эффективным методом предотвращения проблем, связанных с электросетью. Таким образом, проблемы, связанные с сетью, находятся под своего рода государственной гарантией.

Для защиты от электрических неисправностей Ваши инверторов от солнечных батарей; Фотоэлектрические разрядники постоянного тока с требуемым классом и номинальным напряжением...

TRIMBOX 15 yr

ЭЛЕКТРИЧЕСТВО НЕ СПИТ, ПОКА ВЫ СПИТЕ!

ВЫБОР ТЕХ, КТО ЗНАЕТ СВОЕ ДЕЛО

TRIMBOX

ПРЕВОСХОДНАЯ ЗАЩИТА

В случае, если заземление не подходит для приложений с ограничителями деки, оно обеспечивает превосходную защиту, обеспечивая дополнительную защиту между фазами.

КОНКУРЕНТНАЯ ЦЕНА

Он предлагает гарантию лучшей цены с преимуществом производства в Турции с уровнем локализации 87,87% и экономией, которую он обеспечивает при сборке.

БЫСТРАЯ ДОСТАВКА

Являясь одним из самых мощных производителей разрядников перенапряжения в мире, каждый тип разрядников переменного и постоянного тока AG предлагает гарантию быстрой доставки.

"ЭЛЕКТРИЧЕСТВО НЕ СПИТ, ПОКА ВЫ СПИТЕ"

TRIMBOX

trimbox/

trimboxtr/